Gelenkköpfe TSM
TSML020-SKF - TSML020-SKF

https://www.123kugellager.at/kugellager-gehauselager/gelenkkopfe-gelenklager/tsm/tsml020-skf

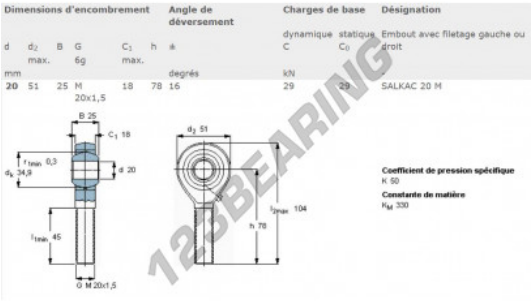

Dimensions d'encombrement						Angle de déversement	Charges de base		Désignation
d	d_2 max.	B	G 6g	C_1 max.	h	α	dynamique C	statique C_0	Embout avec filetage gauche ou droit
mm						degrés	kN		
20	51	25	M 20x1,5	18	78	16	29	29	SALKAC 20 M

PRODUKTMERKMALE

Marke	SKF
N° Ean13	7316577311542
Innendurchmesser	20 mm
Dicke	25 mm
Typ	-
Gewicht	377 g
Gewinde	-
Schmierung	-
Dynamische Belastung	31.5 kN
Statische Belastung	29 kN
Verpackung	-
Standard	-

kontakt@123kugellager.at
+49 (0) 800 001 076 6
CRT4 de Lesquin 60 Rue Du Haut De Sainghin 59273 Fretin FRANCE